4,65m
Hubhöhe

1000kg
Traglast

direkt buchen

Glaslifter Smartlift SL1009 Outdoor

Der SL 1009 Outdoor ist ein leistungsstarker selbstfahrender Vakuumlifter für die Montage und das Handling schwerer Glas-, Fassaden- und Bauelemente im Innen- und Außenbereich. Mit einer maximalen Hubkapazität von 1.000 kg bei eingefahrenem Arm sowie 280 kg bei ausgefahrenem Arm eignet sich die Maschine besonders für anspruchsvolle Montageeinsätze mit großen und schweren Elementen. Die maximale Hubhöhe beträgt 4,65 m, während der zweiteilige Teleskoparm mit 830 + 830 mm Ausschub zusätzliche Reichweite im Arbeitsbereich ermöglicht.

Der Smartlift SL 1009 Outdoor verfügt über einen elektrischen Vorderradantrieb mit 2.500 W, sechs Saugteller Ø400 mm sowie eine seitliche Verschiebung von 100 mm zur präzisen Feinjustierung bei Montagearbeiten. Das Joch kann um 44° nach hinten sowie 80° nach vorne geneigt werden. Mit einer Maschinenbreite von nur 1,02 m bleibt der Vakuumlifter trotz seiner hohen Tragkraft kompakt und wendig. Die Stromversorgung erfolgt über ein integriertes Batteriesystem mit einer Betriebsdauer von bis zu 10 Stunden.

Merkmale

Die technischen Angaben sind Herstellerangaben und können je nach Modell und Baujahr abweichen. Alle technischen Angaben sind ohne Gewähr!

Hubkapazität Arm eingefahren 1.000 kg	Frontbereich 0,75 m
Hubkapazität Arm ausgefahren 280 kg	Mittelteil 1,80 m
Hubhöhe 4,65 m	Heckbereich 0,77 m
Armausschub 830 + 830 mm	Saugteller 6 × Ø400 mm
Neigung 44° zurück / 80° vor	Vorderradantrieb 2.500 W
Seitliche Verschiebung 100 mm	Ladespannung 230 V / 110 V
Breite 1,02 m	Ladezeit ca. 8 h
Gesamtbreite abgestützt 2,35 m	Betriebsdauer bis zu 10 h
Gesamtlänge 3,32 m	Eigengewicht 1.480 kg
Gesamthöhe 1,92 m	

Glaslifter Smartlift SL1009 Outdoor

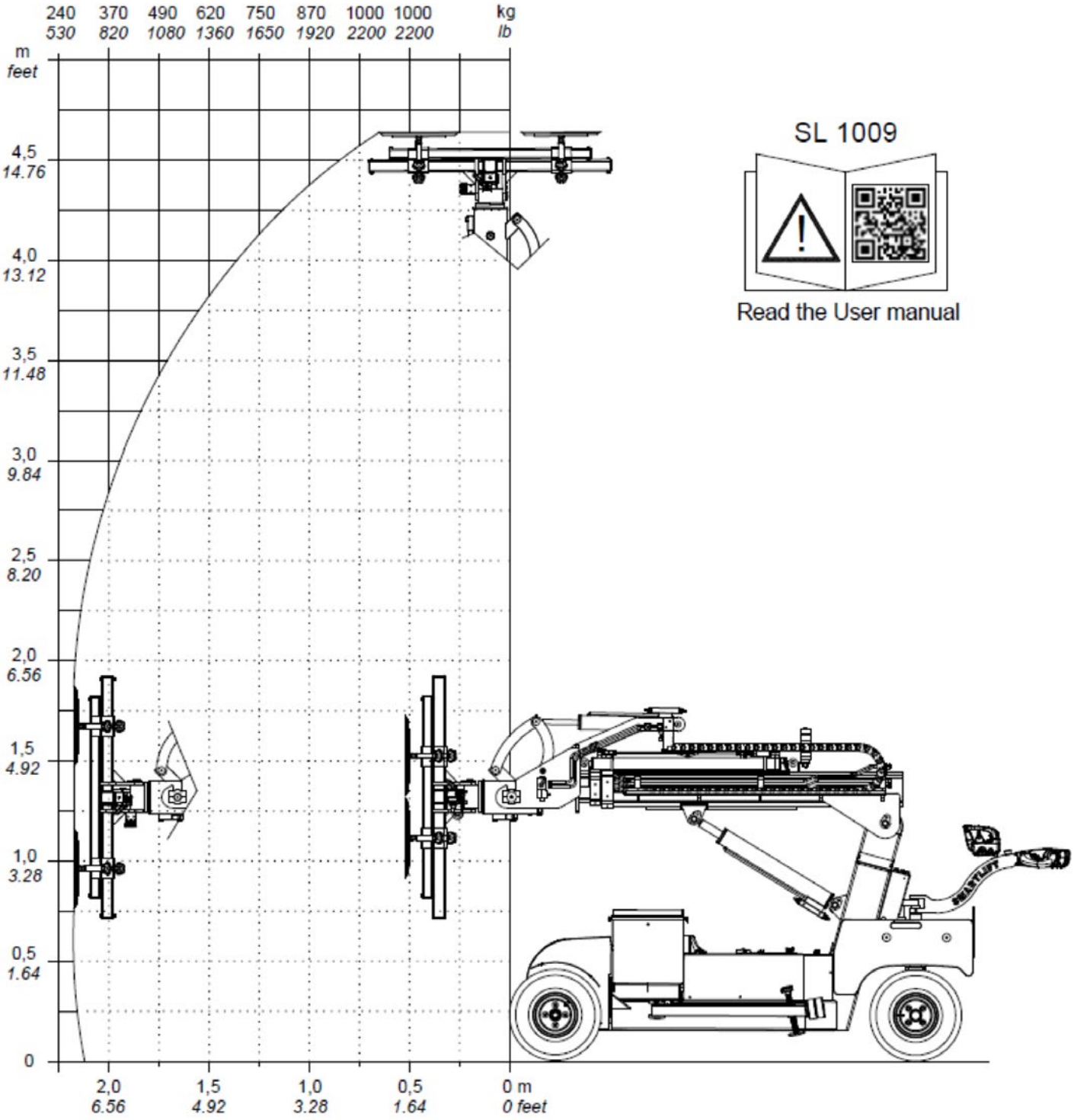
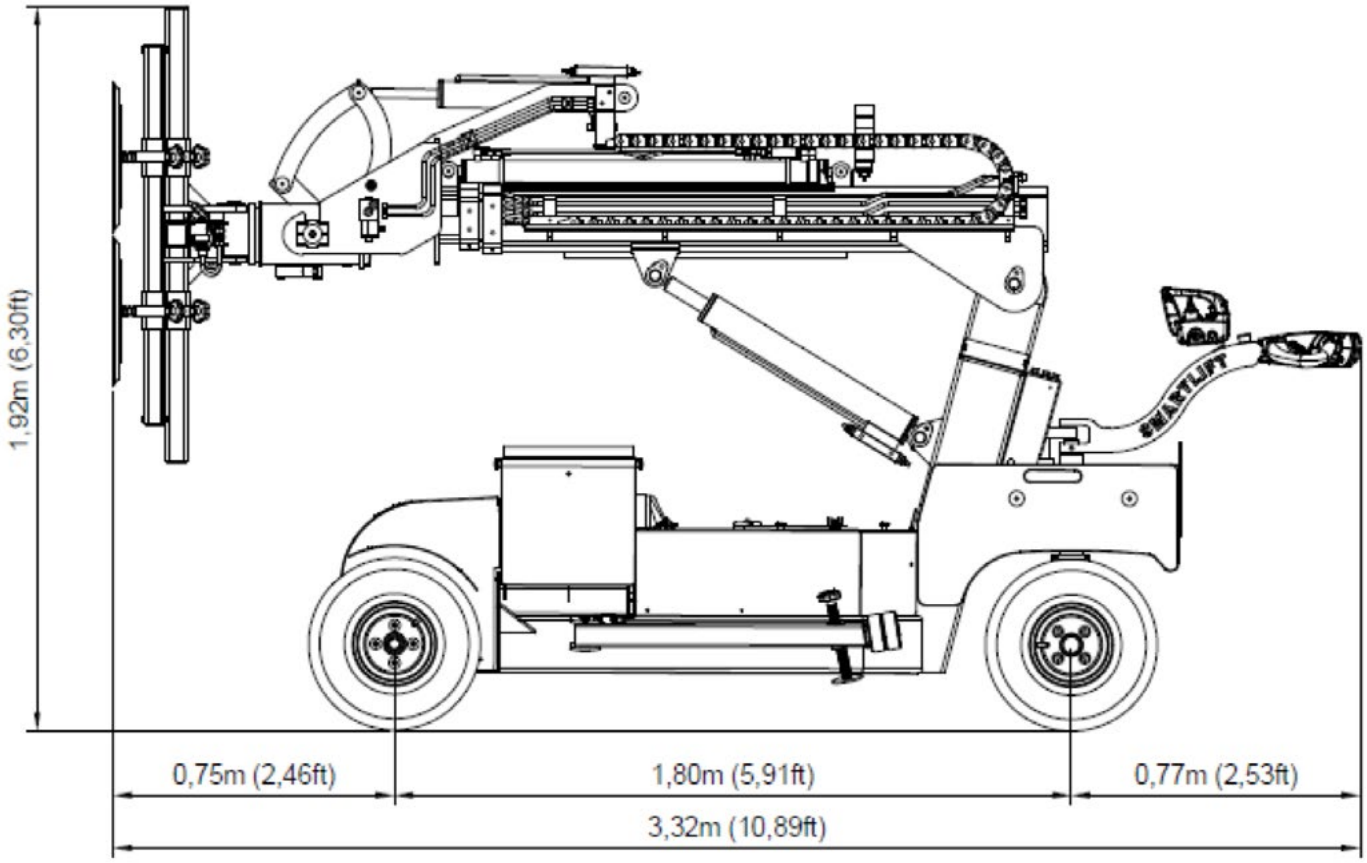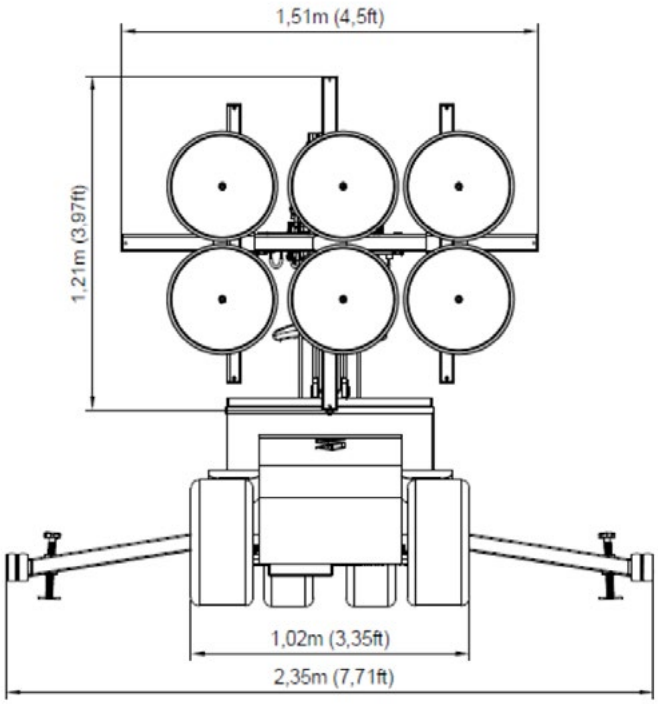
Glaslifter Smartlift SL1009 Outdoor