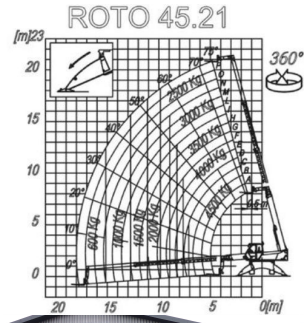

Merkmale

Tragkraft:	4,50 t
Hubhöhe:	20,80 m
Bauhöhe:	2,95 m
Fahrzeuglänge:	6,60 m
Fahrzeugbreite:	2,40 m

Gabellänge:	1,20 m
Eigengewicht:	15500 kg
Antriebsart:	Diesel
Rotor / Starr:	Rotor
Geländegängig:	ja

Hinweise: Montagearbeiten im Hallenbau (Anstelle eines teuren Krans); Be- und Endladen der Baustellenanlieferung; Transport des Arbeitsmaterials zum Montageort